Savio TPS760/762/764/770/772

TPS760 2x35W/830 HFP ND AC-MLO SMS

TPS760 - 2 pcs - 35 W - 830 ciepłobiała - HF Performer - Without diffuser element - Akrylowa optyka z mikrosoczewek - Standardowy zestaw zwieszaków

Wyposażone w opatentowaną przez firmę Philips technologię optyk składających się z mikrosoczewek oprawy Savio to linia opraw oferująca idealne połączenie stylowego projektu i optymalnych osiągów zarówno w przypadku oświetlenia zadaniowego jak i oświetlenia ogólnego. Oprawy Savio sprawiają wrażenie, że świecą od krawędzi do krawędzi, i dają jednorodne i komfortowe wrażenie jasności – prawdziwa 'powierzchnia światła'. Składająca się z mikrosoczewek optyka jest zbudowana z pojedynczej płyty i jest osadzona w obudowie wykonanej z wysokiej jakości anodowanego aluminium. Oprawy Savio zapewniają optymalny rozsył światła i pełną kontrolę olśnienia zgodnie z najnowszą normą dotyczącą oświetlenia biur (EN 12464-1). Oprawy Savio z technologią Dynamiczne oświetlenie sprawiają, iż czujemy się aktywni, dzięki temu, że stwarzają dynamiczne sztuczne światło zmieniające się w ciągu dnia lub zmieniane w zależności od osobistych preferencji. Oprawy Savio są dostępne w pełnym asortymencie: podwieszane, montowane na powierzchni, wbudowane, wolnostojące i naścienne.

Danych wyrobów

- Podstawowe informacje

Rodzina produktów	TPS760 [TPS760]
Ilość źródeł światła	2 [2 pcs]
Kod rodziny źródła światła	TL5 [TL5]
Moc lampy	35 W [35 W]
Barwa światła lampy	830 [830 ciepłobiała]
Kombi	K [Zawiera źródło światła]
Osprzęt	HFP [HF Performer]
Elementy optyczne	ND [Without diffuser element]
Klosz	AC-MLO [Akrylowa optyka z mikrosoczewek]
Oświetlenie awaryjne	No [-]
Element systemu sterowania	No [-]
Bezpiecznik	No [-]
Przewód	No [-]
Klasa ochrony	CLI [Safety class I]
Kod IP	IP40 [Ochrona przed ciałami stałymi przekraczającymi 1mm]
Nasufitowe/zwieszakowe	SMS [Standardowy zestaw zwieszaków]
Folia ochronna	FL [Zawiera folię ochronną]
Gotowe do montażu	No [-]
Test 850 °C	650/5 [Temperature 650 °C, duration 5 s]
Znak bezpieczeństwa	F [For mounting on normally flammable surfaces]
Urządzenie zabezpieczające	No [-]
Oznaczenie CE	CE [CE mark]
ENEC	ENEC [ENEC mark]

- Parametry elektryczne

Napięcie	220-240 V [220 to 240 V]

- Dane produktu

Kod zamówienia	756196 00
Kod produktu	871155975619600
Nazwa produktu	TPS760 2x35W/830 HFP ND AC-MLO SMS
Nazwa produktu na zamówieniu	TPS760 2x35W/830 HFP ND AC-MLO SMS
Liczba sztuk w opakowaniu	0
Liczba opakowan w kartonie zbiorczym	1

PHILIPS

sense and simplicity

Savio TPS760/762/764/770/772

Kod kreskowy na opakowaniu zbiorczym	8711559756196	Waga netto 1 szt.	9.400 kg
Kod logistyczny - 12NC	910501331403		

IP 40 650°C

Rysunki techniczne

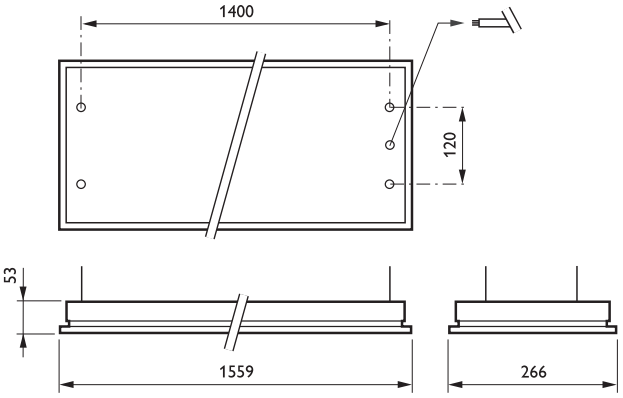

TPS760/762/764 2x TL5 TPS770/772 3x TL5

Dane fotometryczne

Savio TPS760 TPS760 2x35W 2xTL5-35W HFP ND AC-MLO

2 x 3300 lm

Polar Intensity Diagram

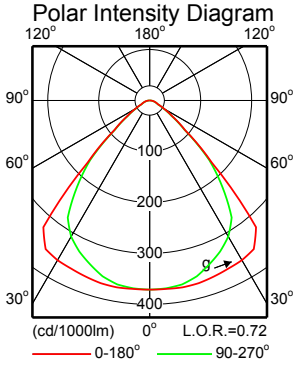

Quantity estimation diagram

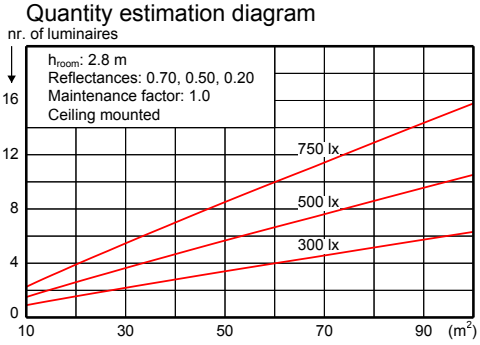

UGR diagram

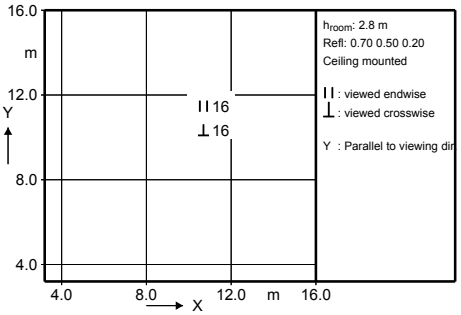

Light output ratio 0.72
Service upward 0.00
Service downward 0.72

CIE flux code 72 95 99 100 72

15
EN12464-1 65 deg, 1000 cd/m2
CIBSE: LG3 65 deg, 1000 cd/m2

Utilisation factor table

Room Index k	Reflectances (%) for ceiling, walls and working plane (CIE)											
	0.80	0.80	0.70	0.70	0.70	0.70	0.50	0.50	0.30	0.30	0.00	
	0.50	0.50	0.50	0.50	0.50	0.30	0.30	0.10	0.30	0.10	0.00	
	0.30	0.10	0.30	0.20	0.10	0.10	0.10	0.10	0.10	0.10	0.00	
0.60	0.46	0.44	0.46	0.45	0.44	0.40	0.39	0.37	0.39	0.37	0.36	
0.80	0.54	0.50	0.53	0.51	0.50	0.46	0.45	0.43	0.45	0.43	0.41	
1.00	0.60	0.55	0.59	0.57	0.55	0.51	0.51	0.48	0.50	0.48	0.46	
1.25	0.65	0.59	0.64	0.61	0.59	0.56	0.55	0.53	0.54	0.52	0.51	
1.50	0.69	0.62	0.67	0.65	0.62	0.59	0.58	0.56	0.57	0.55	0.54	
2.00	0.75	0.67	0.73	0.69	0.66	0.64	0.63	0.61	0.62	0.60	0.59	
2.50	0.79	0.69	0.77	0.72	0.69	0.67	0.66	0.64	0.65	0.63	0.62	
3.00	0.81	0.71	0.79	0.74	0.70	0.69	0.68	0.66	0.67	0.65	0.64	
4.00	0.84	0.73	0.82	0.77	0.72	0.71	0.70	0.69	0.69	0.68	0.66	
5.00	0.86	0.74	0.83	0.78	0.73	0.72	0.71	0.70	0.70	0.69	0.67	

Ceiling mounted

Luminance Table

Plane / Cone	0.0	45.0	90.0
45.0	3695	3599	3687
50.0	2123	2281	2168
55.0	1403	1617	1410
60.0	946	1021	967
65.0	623	617	646
70.0	573	551	614
75.0	538	615	590
80.0	509	581	590
85.0	423	508	524
90.0	76	46	0

(cd/m2)

LVW1478200

2010-03-13

TPS760 2xTL5-35W HFP ND AC-MLO

2012, Luty 3
Dane wkrótce ulegną zmianie

© 2012 Koninklijke Philips Electronics N.V.
Wszelkie prawa zastrzeżone

Dane mogą ulec zmianie bez uprzedniego powiadomienia. Znak towarowy jest własnością Koninklijke Philips Electronics N.V. lub odpowiednich podmiotów .

www.philips.com/lighting

2012, Luty 3
Dane wkrótce ulegną zmianie