P A W I L O N T Y P U " C "

RZUT FUNDAMENTÓW

C

skala 1:50

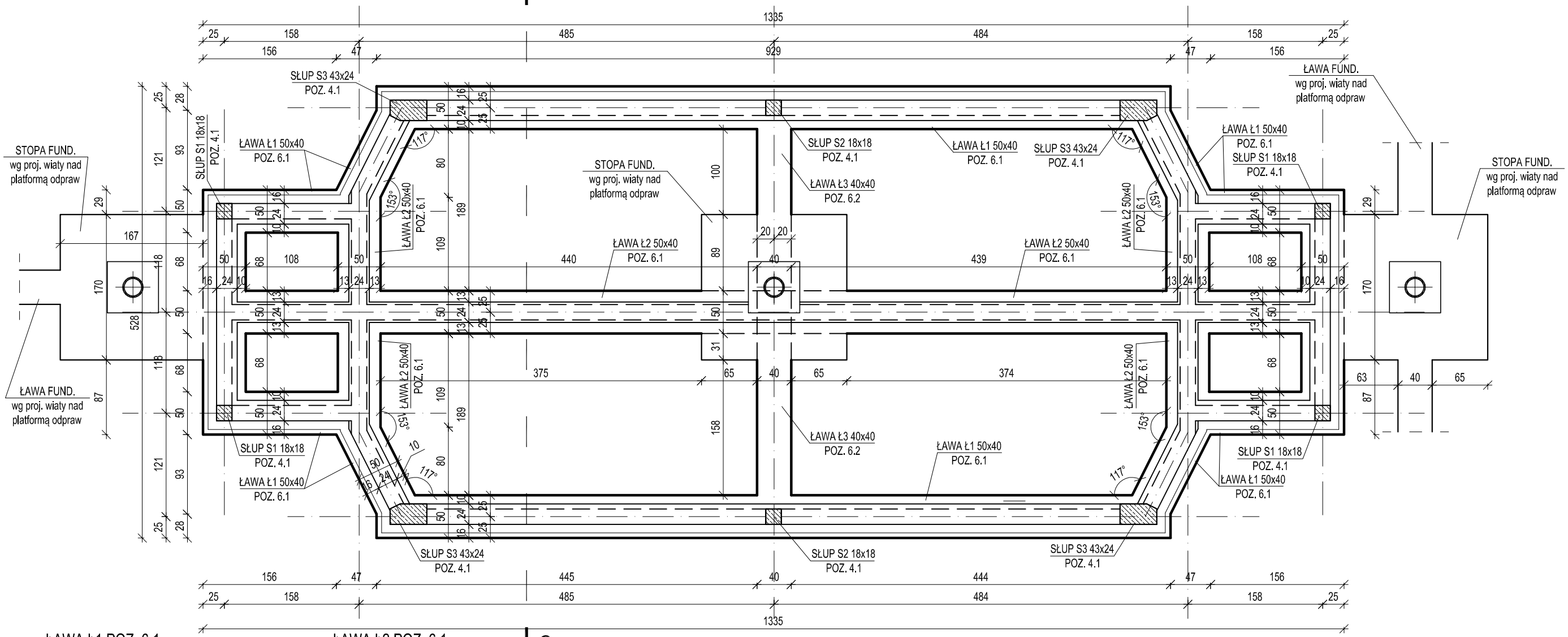

ŁAWA Ł1 POZ. 6.1

SKALA 1:25

L= 33,8mb

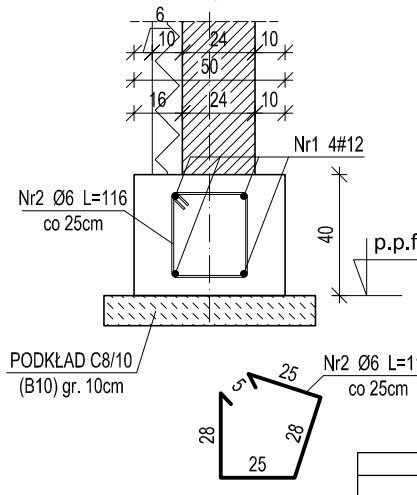

ŁAWA Ł2 POZ. 6.1

SKALA 1:25

L= 17,6mb

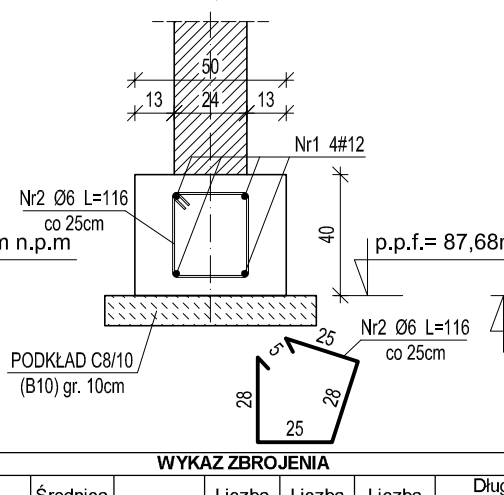

ŁAWA Ł3 POZ. 6.2

SKALA 1:25

L= 4,8mb

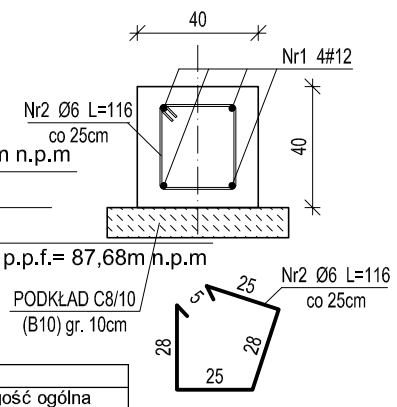

WYKAZ ZBROJENIA

Pozycja	Nr pręta	Średnica ϕ	Długość	Liczba w elem.	Liczba elem.	Liczba ogólna	Długość ogólna A-0 (St0S)	Długość ogólna A-III (34GS)
							6	12
		[mm]	[m]	[szt.]	[szt.]	[szt.]	[m]	
Ława Ł1, Ł2, Ł3	1	12	62 mb	4	1	4	-	247,28
	2	6	1,16	247		247	286,84	-
Długość ogólna wg średnic						m	286,84	247,28
Masa 1 m pręta						kg	0,222	0,888
Masa prętów wg średnic						kg	63,7	219,5
Masa prętów wg rodzajów stali						kg	63,7	219,5
Masa całkowita						kg	**283**	

UWAGI:

1. Z uwagi na występowanie w podłożu gruntów nienośnych należy dokonać wymiany gruntu na piasek średni zagęszczony warstwami do I_D=0,50.

2. Z podłoża gruntowego należy usunąć w całości nasypy niebudowlane, glebę oraz grunty organiczne, a także gliny miękkoplastyczne oraz podziemne uzbrojenie terenu, tak by w dnie wykopu znalazły się grunty nośne.

3. Z uwagi na zaleganie w dnie wykopu gruntów spoistych, pierwszą warstwę podsypki piaskowej gr. ~30cm należy stabilizować cementem, pozostałą część zagęszczać warstwami co 20cm do I_D=0,50.

4. Nadzór nad pracami ziemnymi podczas przygotowania dna wykopu pod fundamenty zlecić uprawnionemu geologowi.

5. Odbiór prawidłowości wykonania dna wykopu /z podaniem uzyskanego stopnia zagęszczenia/ pod fundamenty potwierdzić wpisem do dziennika budowy przez nadzór geotechniczny.

6. Wykop podczas prac zabezpieczyć zgodnie z zaleceniami nadzrou geotechnicznego.

7. Wszystkie fundamenty posadowić na gruncie nośnym na podkładzie z betonu C8/10 (B10) gr. 10cm.

8. W trakcie prac ziemnych i fundamentowych należy bardzo ostrożnie obchodzić się z gruntami w dnie wykopu. Duża ich część może ulec wtórnemu uplastycznieniu pod wpływem wstrząsów.

9. W CZASIE PRAC ZIEMNYCH I FUNDAMENTOWYCH NALEŻY ZABEZPIECZYĆ FUNDAMENTY BUDYNKU ISTNIEJĄCEGO.

10. NIE WOLNO DOPUŚCIĆ DO OSUWANIA SIĘ GRUNTU SPOD FUNDAMENTÓW ISTNIEJĄCYCH.

11. Fundamenty chronić przed przemarzaniem. Nie wolno pozostawić odkrytych fundamentów w okresie temperatur niższych niż 0°C. Głębokość przemarzania wg. PN-81/B-03020 wynosi 1,2m.

12. Rzut fundamentów rozpatrywać łącznie z projektem wiaty nad platformą odpraw.

13. Z fundamentów wypuścić kotwy do słupów, rdzeni wg rysunków szczegółowych.

14. Zbrojenie ław fundamentowych przepuścić przez stopy fundamentowe bezpośrednio nad siatką zbrojeniową stóp.

15. Pręty podłużne na stykach i załamaniach łączyć na pełny zakład tj. min. 50cm łącząc w jednym miejscu maksymalnie 2 pręty (na długości zakładu rozstaw strzemion zagęścić o połowę).

BETON C20/25 (B25)
STAL A-III (34GS) /ozn. #/
A-0 (St0S) /ozn. Ø/

PAWILON TYPU " C " 1:50

DRAFT

10-560 OLSZTYN UL. ŻOŁNIERSKA 33/35
tel. 0 505-755-227
NIP 739-168-68-66
REGON 511446192

TEMAT: 027/2012	DROGOWE PRZEJŚCIE GRANICZNE W BEZLEDACH PAWILONY KONTROLERSKIE I PLATFORMA ODPRAW
ADRES:	DROGOWE PRZEJŚCIE GRANICZNE W BEZLEDACH DZ. NR 3/8 OBR. 51, GM. BARTOSZYCE
INWESTOR:	WOJEWODA WARMIŃSKO-MAZURSKI 10-575 OLSZTYN, AL. M.J. PIŁSUDSKIEGO 7/9
BRANŻA:	KONSTRUKCYJNA
STADIUM:	PROJEKT BUDOWLANO-WYKONAWCZY
TYTUŁ RYS:	PAWILON TYPU " C " - RZUT FUNDAMENTÓW

PROJEKTOWAŁ:
mgr inż. **ANDRZEJ KOZŁOWSKI**
upr. bud. nr **WAM/0005/POOK/03**
SPRAWDZIŁ:
mgr inż. **GRZEGORZ WILCZEK**
upr. bud. nr **WAM/0095/PWOK/11**

SKALA: 1:50

DATA: 12.2012

NR RYS.: **K-7**